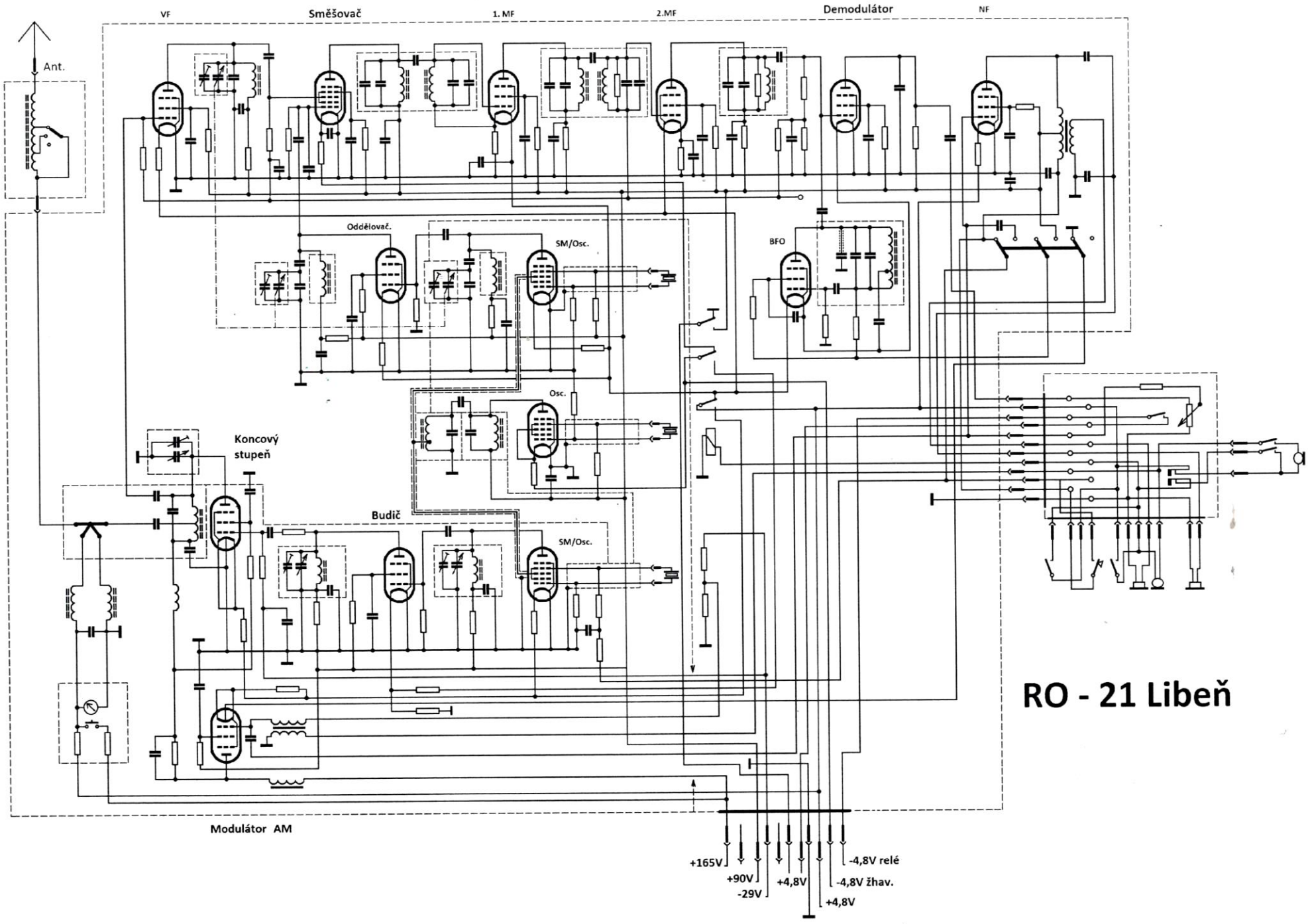
VF
Směšovač
1. MF
2.MF
Demodulátor
NF
Ant.
Oddělovač.
SM/Osc.
BFO
Osc.
Koncový stupeň
Budič
SM/Osc.
Modulátor AM
+165V
+90V
-29V
+4,8V
+4,8V
-4,8V žhav.
-4,8V relé
RO - 21 Libeň